ZAFR6202 防爆一体化热成像摄像仪

应用场景

设备取得Ⅱ类防爆级别最高认证及温度（T）级别最高认证，适用于具有ⅡA、ⅡB、ⅡC 环境，T1～T6 组易爆易燃气体与空气形成的爆炸性混合物的 1 区、2 区场所以及易爆易燃粉尘与空气混合形成的 21 区、22 区爆炸危险性场所。如：炼化、采油、采气、化工、花炮生产、粮食加工存储、加油站等环境。

产品特点

- 防爆标识：ExdⅡC T6 Gb/Ex tD A21 IP68 T80℃
- 防护等级：IP68
- 防爆证号：CNEx20.1155
- 不锈钢材质设计，双防爆认证
- AC100V~AC240V 宽电压设计
- 采用雾面和亮面及多角度阵列式红外灯，智能日夜模式
- 视窗玻璃精密处理，具备自洁功能，具备在氢氟酸环境使用
- 高精度步进电机配合蜗轮蜗杆传动
- 高精度步进电机雨刷，支持自定义
- 智能长焦限速，适应超远距离监控
- 内置自动恒温功能，适用于何种恶略天气
- 采用对称平衡设计

产品描述

ZAFR6202-CT 测温型防爆一体化热成像摄像仪，集成防爆摄像仪（护罩）、防爆热像、防爆云台、防爆解码器、防爆雨刷于一体，减少现场接线，便于安装调试。

采用先进设计理念，取得最高防爆等级认证，适用于各类防爆可燃性气体和粉尘。

兼容性强，集成多种通讯协议，防爆腔体较大，可安装多种摄像仪机芯。

网络高清认证，适用于目前各类网络一体化高清摄像仪。

传动、雨刷均采用步进电机驱动蜗轮蜗杆传动机构，具备自动巡航、机械自锁、长焦限速功能，操控更稳定，更具人性化。

360° 全方位无死角监控，水平 0～360° 连续旋转，俯仰-90°(向下)～90°(上仰)，传动速度达到水平/俯仰 0.1～45°/s。

具备雨刷及纳米玻璃自洁双重防尘功能。

视窗玻璃采用特殊处理，可适用于氢佛酸环境。

佐安电器 ZUOAN EX-PROOF CCTV

地址：常州市天宁区郑陆和平工业园　网址：http://www.zaex.com.cn/　邮箱 zuoan@zaex.com.cn

销售热(Tel)：0519-88962115/2116　传真(Fax)：0519-88968180　服务热线(Tel)：0519-88962822

认证标识

防爆标识：ExdⅡC T6 Gb/Ex tD A21 IP68 T80˚C
防爆合格证号：CNEx20.1155

机械指标

材　　质：标配 304 不锈钢（316L 可选）
防护等级：IP68
出线口数量：1
水平转动：0～360°连续旋转
俯仰转动：-90°(向下)～90°(上仰)
雨　　刷：有（步进电机）
转动速度：水平 0～45°/s，俯仰 0～45°/s
重量：30.1Kg
安装方式：壁装、立柱等

环境指标

温度范围：-45℃～+60℃
大气压力：80KPa～106KPa
相对湿度：不大于 95%（无凝结）

推荐配件

安装支架：ZAZ670-B
防爆接线盒：ZA-JXD4
防爆控制箱：ZAJ300
防爆挠性管：ZANXG-1.5

电气指标

工作电压：AC100V～AC240V
工作电流：≤2500mA
功　　耗：50W/70W（恒温装置启动）
输出模式：　RJ45
长焦限速：有（比例变倍）
预 置 位：128 个，精度≤0.1º（可升级为 255 个）
电气链接：综合线缆
内置防雷：选配
内置光纤：选配
内置音频：选配
内置报警：选配

结构示意图

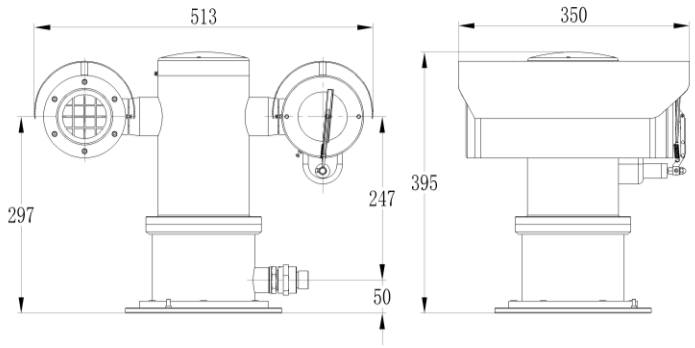

佐安电器 ZUOAN EX-PROOF CCTV

地址：常州市天宁区郑陆和平工业园　网址：http://www.zaex.com.cn/　邮箱 zuoan@zaex.com.cn
销售热(Tel)：0519-88962115/2116　传真(Fax)：0519-88968180　服务热线(Tel)：0519-88962822

参数分类	参数	参数值
型号	型号	ZAFR6202-CT
	名称	防爆一体化热成像摄像仪
防爆认证	防爆标识	ExdⅡC T6 Gb/Ex tD A21 IP68 T80℃
	防爆证号	CNEx20.1155
机械规范	材质	标配 304 不锈钢(316L 可选)
	防护等级	IP68
	出线孔	1 个
	雨刮器	有（步进电机传动）
电器规范	电源	AC100V～AC240V 或 DC24V 或 AC24V
	功耗	50W/70W（恒温装置启动）
	防雷（选配）	TVS 6000V 防雷、防浪涌和防突波保护，符合 GB/T 17626.5 4 级标准
	内置光纤传输(选配)	多模/单模
环境规范	工作温度	-45° ～+60°
	大气压力	80KPa～106KPa
	相对湿度	湿度小于 95%(无凝结)
红外功能	红外距离	100 米阵列式红外灯
	红外控制	支持
辅助功能	模拟视频	支持模拟视频输出
	485 通讯	支持 Pelco-D,Pelco-P 等
	通讯速率	2400～19200bps
云台功能	水平范围	360° 连续旋转
	水平速度	0.1° ～45° /S
	垂直范围	-90° ～90°
	定位精度	≤0.1°
	巡航扫描	支持
	守望	支持
	比例变倍	支持
	预置点个数	255
	断电记忆	支持
	自动巡航	支持
	自动巡迹	支持
	自动线扫	支持
报警	报警输入	2 路
	报警输出	1 路支持报警联动
	报警联动	抓图/预置点/巡航/巡迹/SD 卡录像/发送邮件
	智能报警	音频异常侦测,移动侦测,视频遮挡,网线断,IP 地址冲突,存储器满,存储器错,非法访问

音频	音频输入	1 路音频输入(LINE 输入、MIC 输入)，音频峰值:2-2.4Vp_p，输出阻抗:1KΩ+10%
	音频输出	1 路音频输出线性电平，阻抗:600Ω
网络功能	网络接口	1 个 RJ45 自适应网口,支持 10M/100M 网络数据
	SD 卡接口	内置 Micro SD
	视频压缩	H.265/H.264/M-JPEG
	音频压缩	G.711a/G.711mu/AAC/MP2L2/PCM
	语音对讲	支持
	码流	支持三码流
	网络协议	IPv4/IPv6,HTTP,HTTPS,802.1x,Qos,FTP,SMTP,UPnP,SNMP,DNS,DDNS,NTP,RTSP,RTP,TCP,UDP,IGMP,ICMP,DHCP,PPPoE
	时间显示	支持，如：星期、日期
热像性能	像素	640×512
	像素	640×512
	视场角/最小焦距	12° ×9° /0.5m
	空间分辨率	0.67mrad
	热灵敏度	≤0.06℃@30℃
	帧频	50/60Hz
	调焦	自动/手动电调焦
	波长范围	8~14μm
可见光性能	变焦倍数	30 倍光学变焦
	图像分辨率	1080P
	最低照度	0.005（Lux）
测量	测温范围	-20℃~+650℃，可扩展到 1200℃
	精度	±2℃或±2%(读数范围),取大值
	测温校正	自动/手动
	测量模式	软件任意设置
图像存储	原始图像采集	后端手动采集单帧、25 帧原始数据图像,采集的数据图像可分析、可测温
	图像存储	H.265 网络视频数字存储、传输
		单幅拍照保存,BMP 格式

设备自动识别管理	对与系统采集的热图（无论自动采集还是人工采集）进行自动识别，通过图像配准的方法识别出该热图能有效的设备目标，保证温度检测的有效性。	
防误报识别系统	所有的温度测量都基于有效的目标识别，根据巡查策略可以只测量标记过的设备，对于外界的干扰热源自动剔除，有效的防治了误报警的产生。	
详细设备工作状态管理	建立所有设备以及设备部件的管理体系，在自动巡检的同时对本红外热像仪巡视范围内的所有设备部件进行温度分析记录。在报警的时候可以详细到具体设备故障部位。	
自动预警	在系统巡航过程中，如发现目标设备温度异常自动报警，报警信息有文字信息和声音信息，提示运行人员具体的报警位置状况信息，以便跟踪故障点，确认告警情况并排除故障。	
自动生成报表	系统软件可自动生成单幅红外图像的设备接点温度分析报表；或综合报表，即系统可自动记录每次测温时的温度值，并生成温度报表，以反应该接点在某一时间段内上的的温度变化情况。	
仪器前端测温方式	前端测温，不依靠计算机系统直接输出温度，且温度信号直接叠加在视频信号中	
双视场监视，辅助识别	红外热像仪与高倍变焦可见光摄像机安装在同一个设备上，既可以保证两个摄像头监视的是同一个设备位置，也解决了红外热像难以识别设备安装位置的问题，便于及时判断设备的具体过热点	
网络低带宽	支持低带宽工作模式，在保证温度数据、图像数据同时传输的情况下占用带宽不大于 0.8M	
软件	实配应用软件	
一般规范	电器连接	综合线缆
	尺寸 mm	长 379×宽 148×高 162
	重量	32KG（不含包装）
	安装方式	多种安装方式可选根据应用环境经行选择
	选配支架	ZAZ100-B
备注：随之技术不断发展，参数不断跟新，详细请致电佐安电器咨询；		
本产品最终解释权归佐安电器所有，如有改动恕不不通知。		

佐安电器 ZUOAN EX-PROOF CCTV

地址：常州市天宁区郑陆和平工业园　网址：http://www.zaex.com.cn/　邮箱 zuoan@zaex.com.cn

销售热(Tel)：0519-88962115/2116　传真(Fax)：0519-88968180　服务热线(Tel)：0519-88962822